1) 右側及び左側接地アングル②の角孔にアーチ型支柱①をはめ込み、長ボルト⑨で固定する。
2) アーチ型支柱①の左右に取り付けてあるL型補強傾斜アングル③を短ボルト⑩で②に固定する。
3) 組立完了後、ボンベホルダーの設置個所に置き⑪のホルダー連結桟4本で2台を連結する。
（M4×10 タッピンネジ使用）
4) アンカーの位置を確認してドリル径8.5mmの穴をあけて8本のアンカー⑧で固定する。
＊ ボンベホルダー設置箇所は、必ず事前に厚み10cm以上のコンクリートうちを施工しておいて下さい。

	No,	品名	材質・寸法	数量
	12	ホルダー連結桟	アルミ A6063S ・ T5 T型 20×40×3t	4
	11	補強バー	アルミ A6063S 30×3t	2
	10	短ボルト	SUS M8×18	4
	9	長ボルト	SUS M8×45	4
	8	アンカーボルト	SUM 31L φ8×50	8
※	7	ボンベチェーンW	ユニクロ鍍金 φ4×1600	4
	6	ボンベチェーン用フック	ADC アルミダイカスト	8
	5	ユニット取付桟	アルミ A6063S ・ T5 T型 20×40×3t	4
	4	ボンベ転倒防止桟	アルミ A6063S ・ T5 T型 20×40×3t	4
	3	補強傾斜アングル	アルミ A6063S ・ T5 L型 30×30×3t	4
	2	接地アングル	アルミ A6063S ・ T5 L型 25×50×3t	4
	1	アーチ型支柱	アルミ A6063S ・ T5 角 30×30×3t	2

（※ 保安ベルトに変更可）

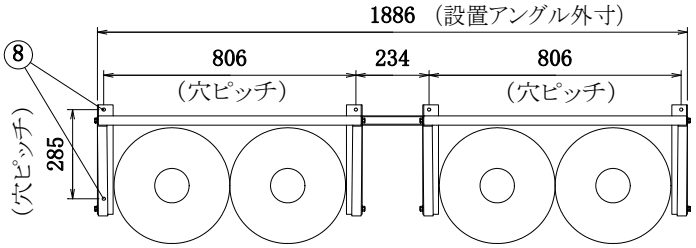

平面

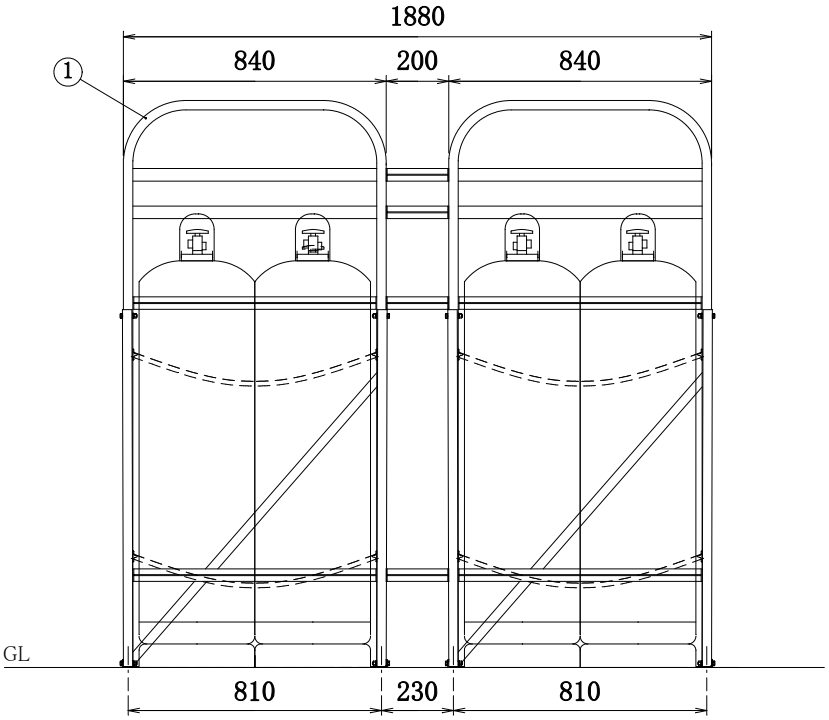

前面

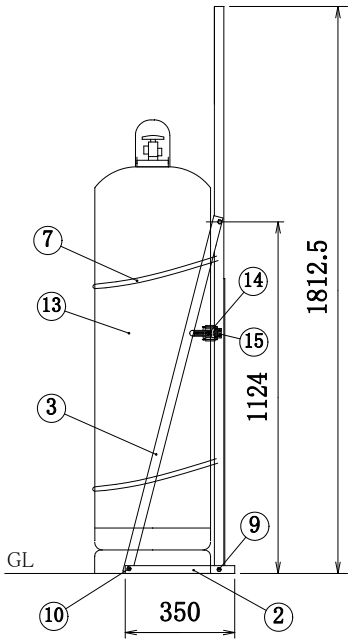

側面

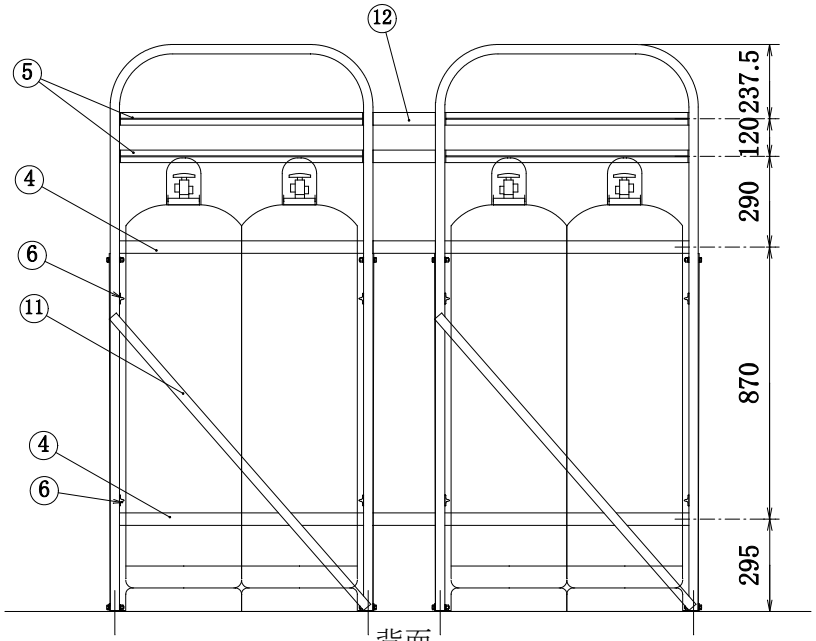

背面

＊ 震度7（818gal程度）の強い地震でもガスボンベを転倒させない為に
必ずボンベチェーンは上下2本掛けとして下さい。

品名	ツィンカバー取付け用ボンベホルダー
機種	UTIC-504XKW（カバー無し）
作成日 '21. 1.28	髙橋産業株式会社